RS BOLERO-3P



Nederlands:
Schakel de elektriciteit uit alvorens dit armatuur te monteren op de centraaldoos/inbouwdoos. Weet zeker dat u de juiste stop uitschakelt! Electrische aansluitingen mogen uitsluitend worden verricht door vakkundige personen.

English:
Switch off the electricity before mounting this fixture on the central box/power source. Make sure you turn off the right stopper! Electrical connections may only be made by skilled persons.

Deutsch:
Schalten Sie den Strom ab, bevor Sie diese Leuchte auf der Zentraldose/Strompunkt montieren. Stellen Sie sicher, dass Sie den richtigen Stopper ausschalten! Elektrische Anschlüsse dürfen nur von Fachkräften vorgenommen werden.

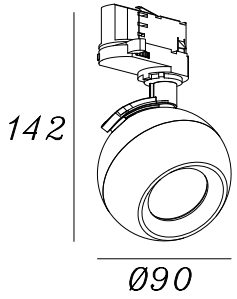

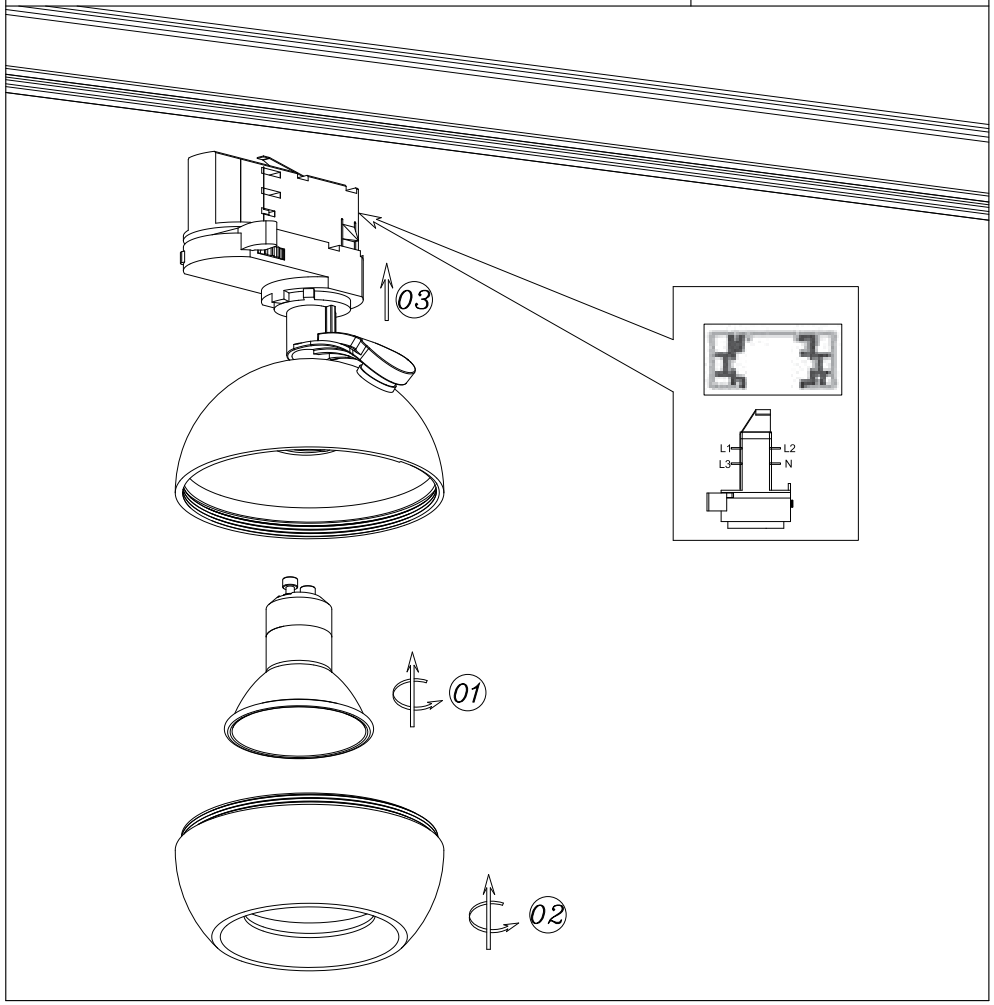

WEEE-Ref.Nr.: DE53005214

Nederlands

Schakel de elektriciteit uit alvorens dit armatuur in de rail te plaatsen.

1. Draai een geschikte lichtbron in de fitting.
2. Draai de ring terug op de spot.
3. Zet het schuifje (vergrendeling) helemaal naar links en plaats de railadapter (spot) in de rail totdat deze helemaal aansluit op de rail. Zet de spot vast door het schuifje (vergrendeling) naar rechts te zetten (druk deze goed door). Als deze niet goed is aangedrukt zal de spot niet functioneren of knipperen.
4. Selecteer, door middel van de draaiknop, de juiste groep (fase) voor de railadapter (spot). Deze groepen komen overeen met de L1, L2 of L3 aansluitingen in de voeding.

Schakel de elektriciteit weer aan.

Engels

Switch off the electricity before placing this spot in the rail.

1. Screw a suitable light source into the socket.
2. Turn the ring back onto the spot.
3. Move the slider (lock) all the way to the left and place the rail adapter (spot) in the rail until it fits completely into the rail. Secure the spot by moving the slider (lock) to the right (press it firmly). If this is not pressed properly, the spot will not function or flash.
4. Select the correct group (phase) for the rail adapter (spot) using the rotary knob. These groups correspond to the L1, L2 or L3 connections in the power supply.

Switch the electricity back on.

Deutsch

Schalten Sie den Strom aus, bevor Sie den Strahler in die Schiene fixieren.

1. Schrauben Sie eine geeignete Leuchtmittel in die Fassung.
2. Drehen Sie den Ring zurück auf den Strahler.
3. Bewegen Sie den Schieber (Verriegelung) ganz nach links und setzen Sie den Schienenadapter (Strahler) in die Schiene ein, bis er vollständig in die Schiene passt.Fixieren Sie den Strahler durch den Schieber (Verriegelung) ganz nach rechts zu schieben (fest andrücken). Wenn dieser nicht richtig angedrückt wird, funktioniert der Strahler nicht oder blinkt.
4. Wählen Sie mit dem Drehknopf die richtige Gruppe (Phase) für den Schienenadapter (Strahler) aus. Diese Gruppen entsprechen den L1-, L2- oder L3-Anschlüssen im Netzteil.

Schalten Sie den Strom wieder ein.